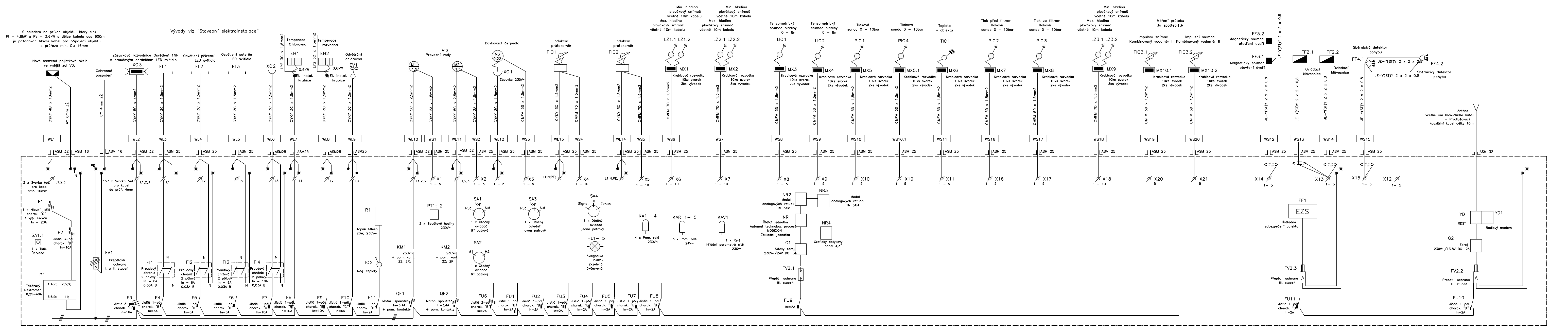
S ohledem na příkon objektu, který činí
Pi = 4,8kW a Ps = 3,6kW a délce kabelu cca 900m
je požadován hlavní kabel pro připojení objektu
o průřezu min. Cu 16mm
Vývody viz "Stavební elektroinstalace"
Nově osazená pojistková skříň ve vnější zdi VDJ
Ochranné pospojení
Zásuvková rozvodnice s proudovým chráničem
XC3
Osvětlení 1NP LED svítidlo
EL1
Osvětlení přízemí LED svítidlo
EL2
Osvětlení suterén LED svítidlo
EL3
XC2
Temperace Chlorovna
EH1
Temperace rozvodna
EH2
0,6kW
El. instal. krabice
Odvětrání chlórovna
EV1
ATS Provozní vody
M1 1,5
M2 1,5
Dávkovací čerpadlo
M3 0,22
XC1
Zásuvka 230V~
Indukční průtokoměr
FIQ1
FIQ2
Stav. akumulace
Nová akumulace
Min. hladina plovákový snímač včetně 10m kabelu
Max. hladina plovákový snímač včetně 10m kabelu
LZ1.1 LZ1.2
LZ2.1 LZ2.2
Tenzometrický snímač hladiny 0 – 8m
LIC 1
LIC 2
Tlaková sonda 0 – 10bar
PIC 1
PIC 4
Teplota v objektu
TIC 1
Tlak před filtrem Tlaková sonda 0 – 10bar
PIC 2
Tlak za filtrem Tlaková sonda 0 – 10bar
PIC 3
Nádrž dávk. čerpadla
LZ3.1 LZ3.2
Měření průtoku do spotřebiště
Impulsní snímač Kombinovaný vodoměr I
Impulsní snímač Kombinovaný vodoměr II
FIQ3.1
FIQ3.2
MX1
MX2
MX3
MX4
MX5
MX5.1
MX6
MX7
MX8
MX9
MX10.1
MX10.2
Krabicová rozvodka 10ks svorek 3ks vývodek
Krabicová rozvodka 10ks svorek 2ks vývodek
FF3.2
Magnetický snímač otevření dveří
FF3.1
FF2.1
FF2.2
Ovládací klávesnice
Sběrnicivý detektor pohybu
FF4.1
FF4.2
JE–Y(ST)Y 2 x 2 x 0,8
Anténa včetně 4m koaxiálního kabelu + Prodlužovací koaxiální kabel délky 10m
CYKY 4B x 10mm2
AY 8mm ZŽ
CY 4mm ZŽ
CYKY 5C x 4mm2
CYKY 3C x 1,5mm2
LYS 3C x 1,5mm2
CYKY 5C x 2,5mm2
CYKY 2A x 1,5mm2
CMFM 5D x 1,5mm2
CMFM 7D x 1,5mm2
WL1
WL2
WL3
WL4
WL5
WL6
WL7
WL8
WL9
WL10
WS1
WL11
WS2
WL12
WS3
WL13
WS4
WL14
WS5
WS6
WS7
WS8
WS9
WS10
WS10.1
WS11
WS16
WS17
WS18
WS19
WS20
WS12
WS13
WS14
WS15
ASM 32
ASM 25
ASM 16
PE
N
3 x Svorka řad. pro kabel průř. 10mm
L1,2,3
157 x Svorka řad. pro kabel do průř. 4mm
L1
L2
L3
X1 1 – 5
X2 1 – 5
X3 1 – 5
L1;N;PE;
X4 1 – 10
X5 1 – 10
X6 1 – 10
X7 1 – 10
X8 1 – 5
X9 1 – 5
X10 1 – 5
X19 1 – 5
X11 1 – 5
X16 1 – 5
X17 1 – 5
X18 1 – 10
X20 1 – 5
X21 1 – 5
X14 1– 5
X13 1– 5
X15 1– 5
X12 1– 5
F1
1 x Hlavní jistič charak. "C" s vyp. cívkou In = 20A
F2
Jistič 3–pól. charak. "B" In=10A
SA1.1
1 x Tlač. Červené
P1
Třífázový elektroměr 0,25–40A
1;4;7; 2;5;8; 3;6;9; 11;
FV1
Přepěťová ochrana I. a II. stupeň
FI1
FI2
FI3
FI4
Proudový chránič 2 pólový In = 6A 0,03A B
Proudový chránič 2 pólový In = 10A 0,03A B
F3
Jistič 3–pól. charak. "C" In=16A
F4
F5
F6
F7
F8
F9
F10
F11
Jistič 1–pól. charak. "B" In=6A
Jistič 1–pól. charak. "C" In=10A
Jistič 1–pól. charak. "B" In=10A
Jistič 1–pól. charak. "C" In=6A
Jistič 1–pól. charak. "B" In=2A
R1
Topné těleso 20W; 230V~
TIC 2
Reg. teploty
KM1
KM2
230V~ + pom. kont. 2Z; 2R;
QF1
QF2
Motor. spouštěč In=3,4A + pom. kontakty
PT1; 2
2 x Součtové hodiny 230V~
SA1
SA3
Ruč Vyp Aut
1 x Otočný ovladač tří patrový
1 x Otočný ovladač dvou patrový
SA2
M1 M2
SA4
Signal. 0 Zkouš.
1 x Otočný ovladač jedno patrový
HL1– 5
5xsignálka 230V~ 2xzelená 3xčervená
KA1– 4
4 x Pom. relé 230V~
KAR 1– 5
5 x Pom. relé 24V=
KAV1
1 x Relé hlídání parametrů sítě 230V~
NR2
Modul analogových vstupů TM 3AI8
NR3
Modul analogových vstupů TM 3AI4
NR1
Řídící jednotka Automat technolog. procesů MODICON Základní jednotka
NR4
Grafický dotykový panel 4,3"
G1
Síťový zdroj 230V~/24V DC; 3A
FV2.1
Přepět ochrana III. stupeň
FU6
Jistič 3–pól. charak. "B" In=2A
FU1
FU2
FU3
FU4
FU5
FU7
FU8
Jistič 1–pól. charak. "B" In=2A
FU9
In=2A
FF1
EZS
Ústředna zabezpečení objektu
FV2.3
Přepět ochrana III. stupeň
FU11
YD
RDST
YD1
Radiový modem
G2
Zdroj 230V~/13,8V DC; 2A
FV2.2
FU10

Rozmístění přístrojů

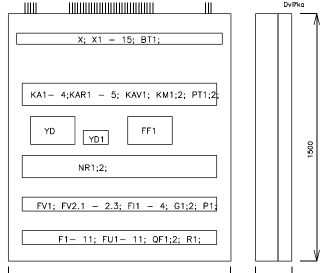
5xASM 32
31xASM 25
3xASM 16
X; X1 – 15; BT1;
KA1– 4;KAR1 – 5; KAV1; KM1;2; PT1;2;
YD
YD1
FF1
NR1;2;
FV1; FV2.1 – 2.3; FI1 – 4; G1;2; P1;
F1– 11; FU1– 11; QF1;2; R1;
Dvířka
1500
1250
320

Dveře

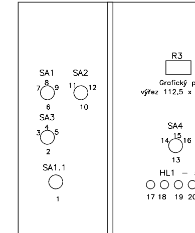
SA1
7 8 9
6
SA2
11 12
10
SA3
3 4 5
2
SA1.1
1
R3
Grafický panel
výřez 112,5 x 77,5mm
SA4
14 15 16
13
HL1 – 5
17 18 19 20 21

Nápisy na štítky

1 Hlavní vypínač
2 Ovládání dávkovacího čerpadla
3 Ručně zapnout
4 Vypnuto
5 Automaticky
6 Ovládání ATS
7 Ručně zapnout
8 Vypnuto
9 Automaticky
10 Volba čerpadel ATS
11 M1
12 M2
13 Místní signalizace
14 Zkouška signál.
15 Vypnuto
16 Signalizace
17 Chod M1
18 Chod M2
19 Porucha M1
20 Porucha M2
21 Porucha dávkovacího čerpadla

Technologický rozvaděč "RH"

Typ : Polyesterová skříň
s hladkými dveřmi osazena na zdi
Rozměry : š.1250 x v.1500mm hloubka 320mm
Krytí : IP 65
Přívod : Horem
Vývody : Horem

Napěťová soustava: 3x230/400V~; 50Hz;

Ochrana před úrazem elektrickým proudem:
dle ČSN 33 2000–4–41 v síti TN–S samočinným odpojením od zdroje
proudovým chráničem
pospojováním

Vodohospodářsko–inženýrské služby spol. s r. o., Na Střezině 1079, 500 03 Hradec Králové
tel.: 495 076 011, fax: 495 541 342, e–mail: vis@vishk.cz

DOKUMENTACE PRO PROVEDENÍ STAVBY

HLAVNÍ ING. PROJEKTU	ZODP. PROJEKTANT	PROJEKTANT	KONTROLOVAL
ING. FOREJTEK J.	ING. MACHAČ	ING. MACHAČ	ING. PŘÍVRATSKÝ

INVESTOR MĚSTO ČESKÝ BROD	OBJEDNATEL MĚSTO ČESKÝ BROD	FORMÁT 7 A4 DATUM 11/19 STUPEŇ DPS
KRAJ STŘEDOČESKÝ	OBEC ČESKÝ BROD	Č. ZAK. 07417 – 36 ARCH. Č 07417
AKCE NOVÝ VODOJEM A REKONSTRUKCE STÁVAJÍCÍHO VODOJEMU ČESKÝ BROD PS 03 Elektrotechnologie, ASŘ, přenosy		MĚŘÍTKO
PŘÍLOHA Technologický rozvaděč "RH"		ČÍSLO PŘÍLOHY D.2.2 – 15

TENTO VÝKRES A JEHO PŘÍLOHY JSOU NAŠÍM DUŠEVNÍM VLASTNICTVÍM, NESMÍ BÝT BEZ NAŠEHO PŘEDCHOZÍHO PÍSEMNÉHO SOUHLASU KOPÍROVÁNY, ROZMNOŽOVÁNY ANI ZPŘÍSTUPNĚNY JINÝM OSOBÁM NEBO FIRMÁM